SC100
Instructions for use

Kasutusjuhised
Naudojimo instrukcijos
Lietošanas instrukcijas
Instrukcja obsługi
Návod k použití
Használati útmutató
Pokyny pre použitie
Navodila za uporabo
Инструкции за употреба
Upute za uporabu
Instrucţiuni de utilizare
Инструкции по использованию
Kullanma talimatlari

04/2015 Revised 06/2021
(4)
107412885

Eesti
Lietuviškai
Latviešu valoda
Polski
Česky
Magyar
Slovensky
Slovenščina
Български
Hrvatski
Română
Русский
Türkçe

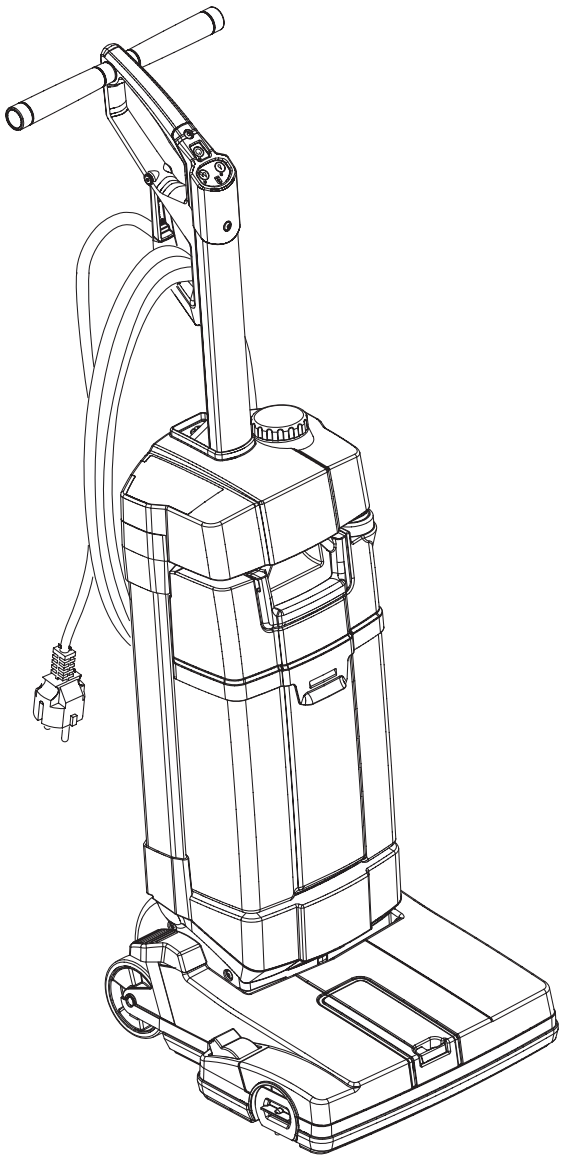

Model:
107408100, 107408102, 107408103,
107417885, 107417881

Nilfisk

UK Declaration of Conformity

We,
Nilfisk Ltd
Nilfisk House, Bowerbank Way Gilwilly Industrial Estate
Penrith Cumbria
CA11 9BQ UK

Hereby declare under our sole responsibility that the

Products: FC - Floor Scrubber/Sweeper
Description: 220-240V 50-60Hz, IPX4
Type: SC100, Scrubtec 130

Are in compliance with the following standards:

EN 60335-1:2012+A11:2014+A13:2017
EN 60335-2-72:2012
EN 55014-1:2017+A11:2020
EN 55014-2:2015
EN 61000-3-2:2014
EN 61000-3-3:2013
EN 63000:2018

Following the provisions of:

Supply of Machinery (Safety) Regulations 2008/1597
Electromagnetic Compatibility Regulations 2016/1091
The Restriction of the Use of Certain Hazardous Substances in Electrical and Electronic Equipment Regulations 2012/3032

Penrith, 11-1-2021

Stewart Dennett
GM/MD

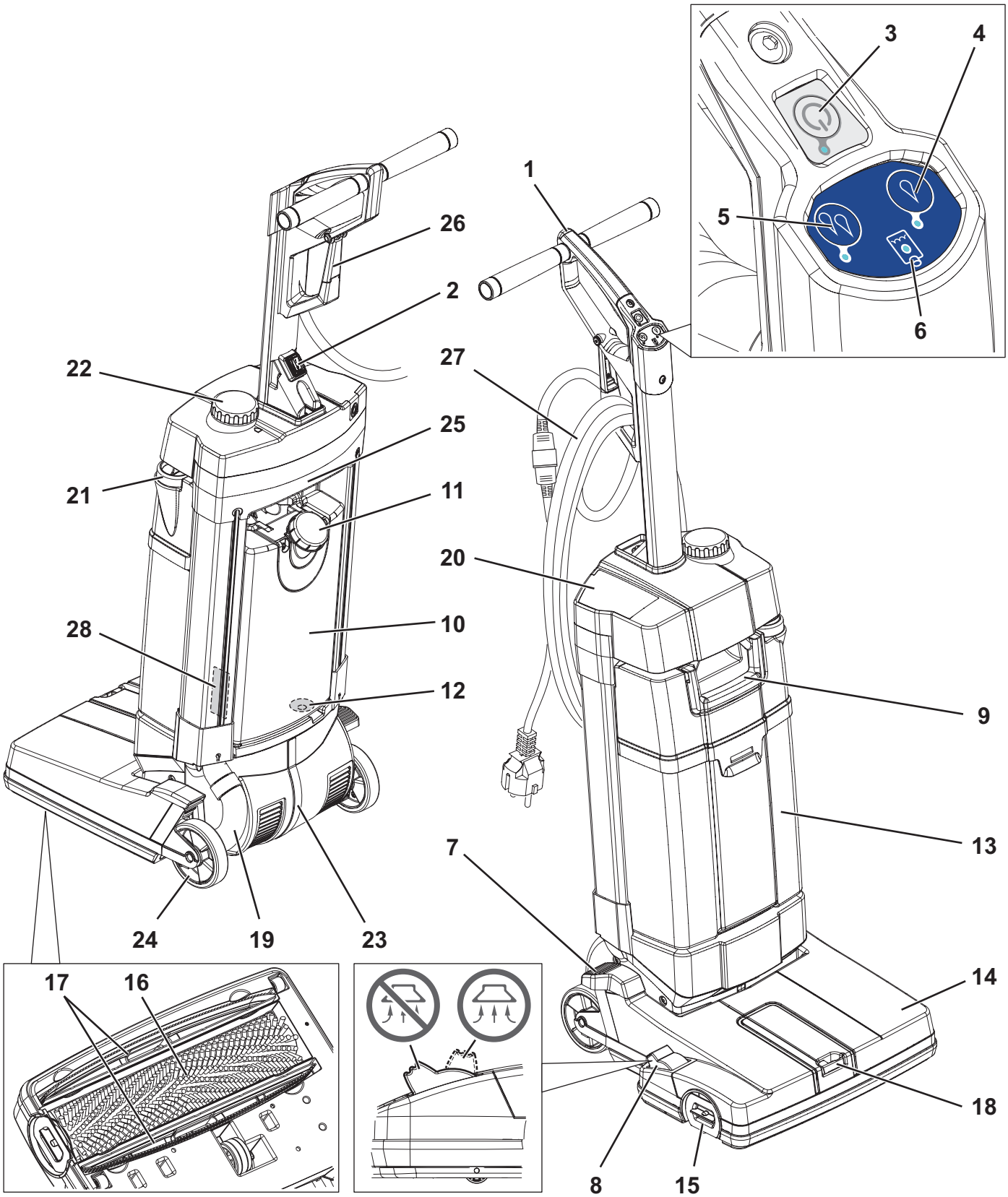
1
2
3
4
5
6
7
8
9
10
11
12
13
14
15
16
17
18
19
20
21
22
23
24
25
26
27
28

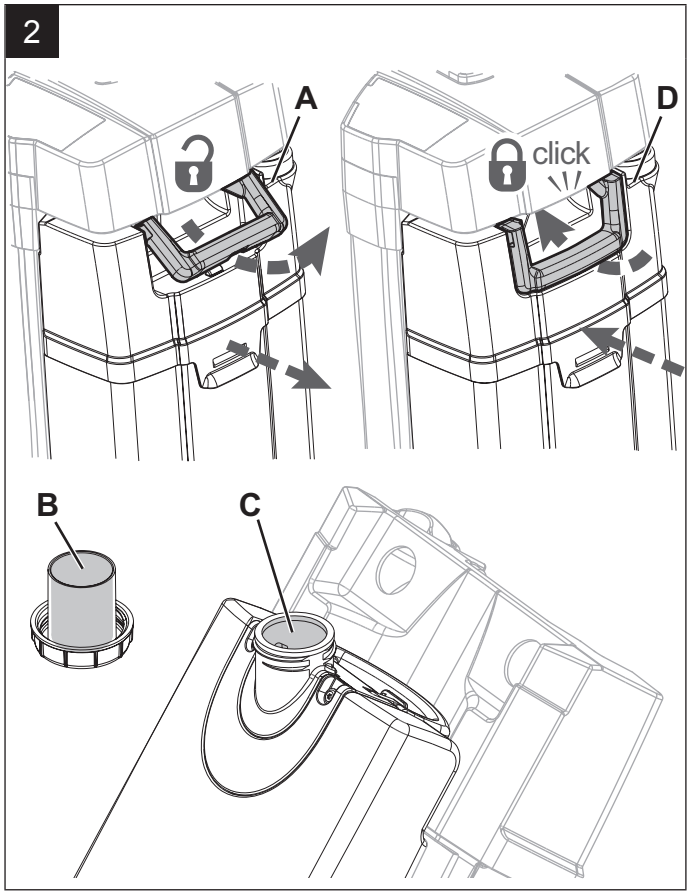

P100881

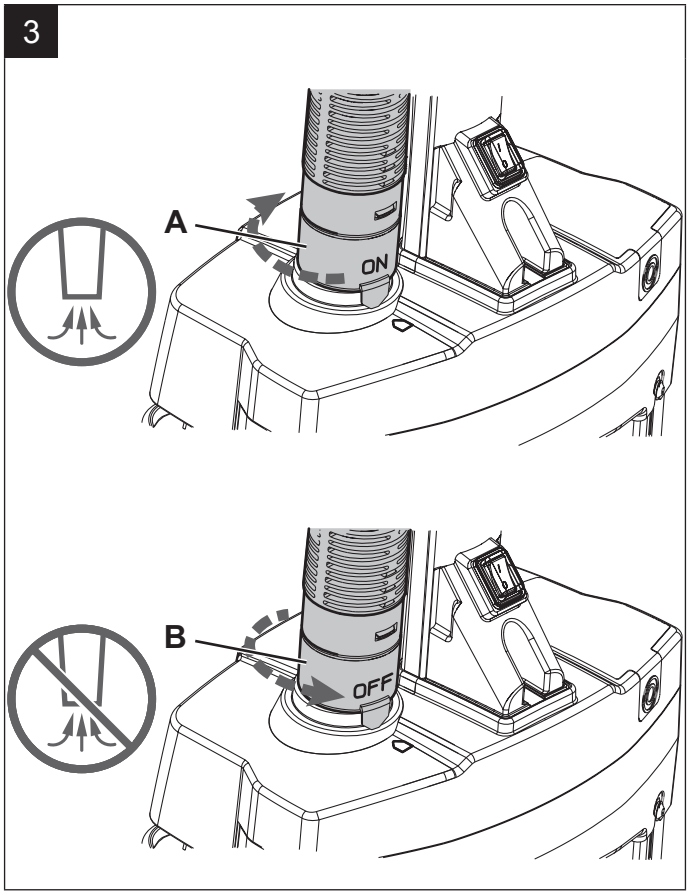

P100882

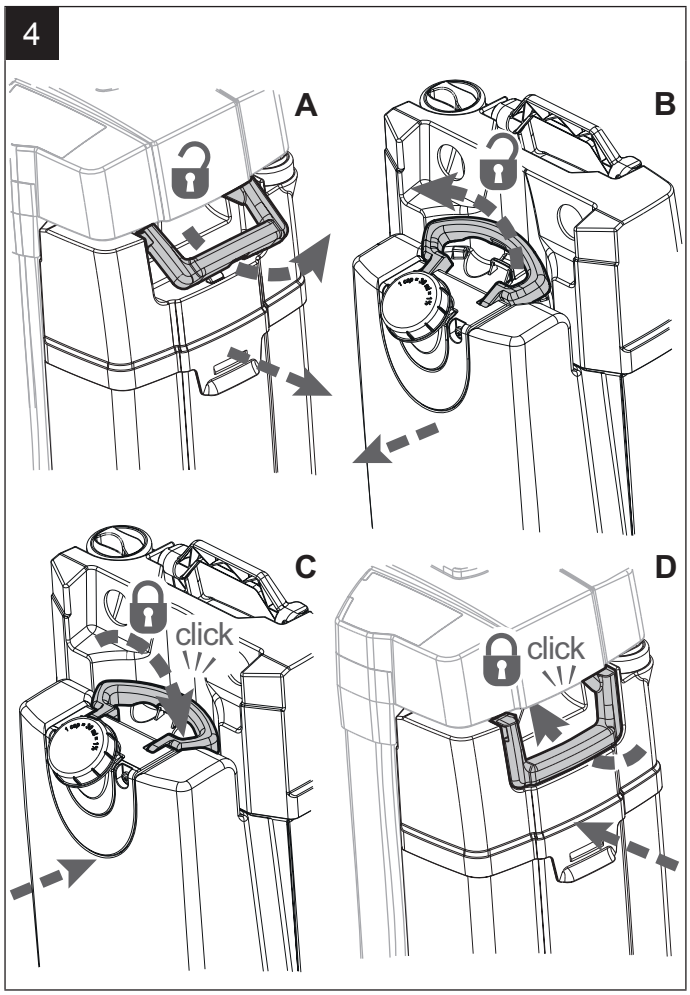

P100883

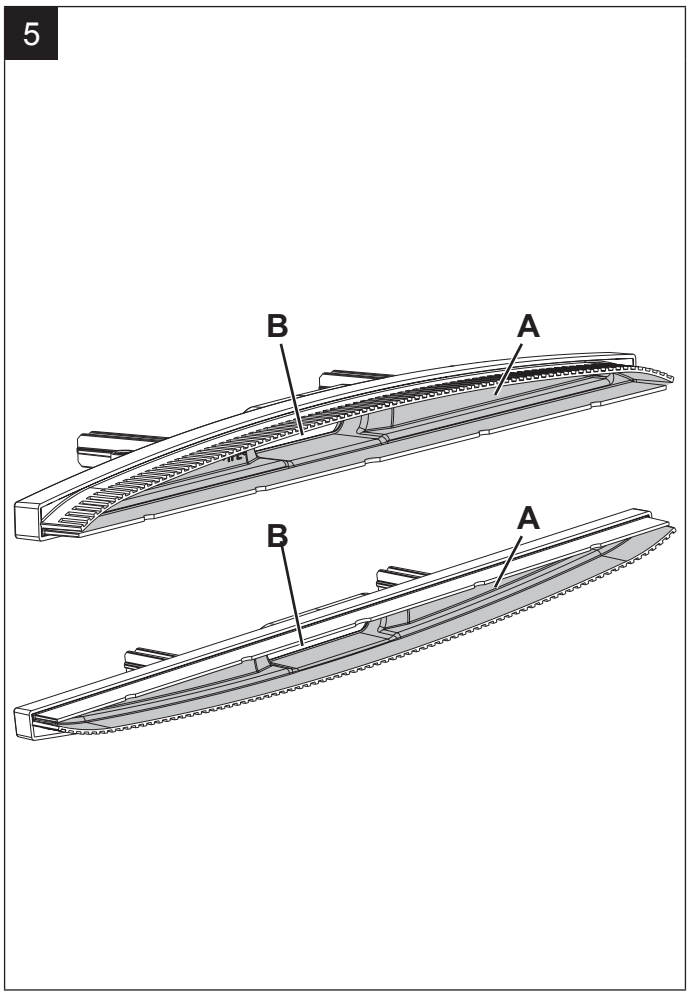

P100884

6

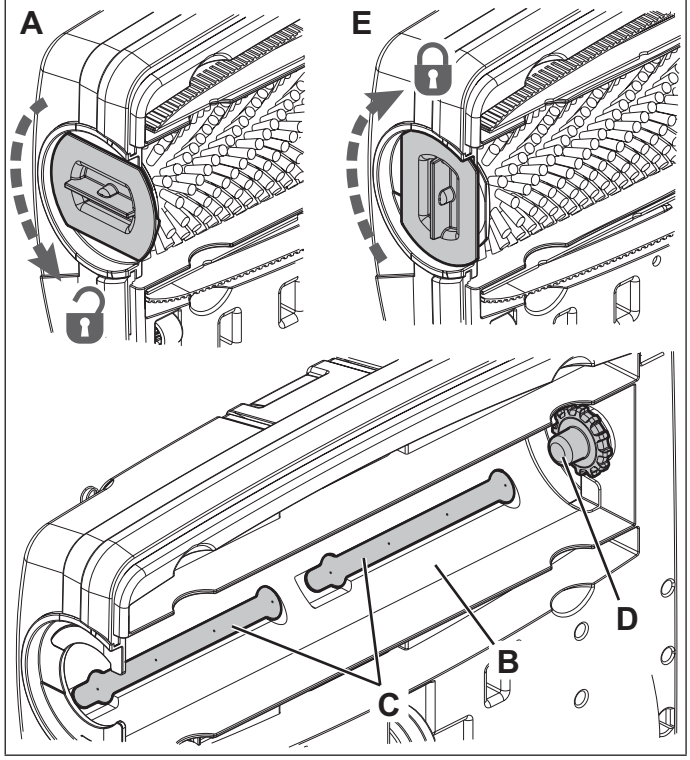

P100885

7

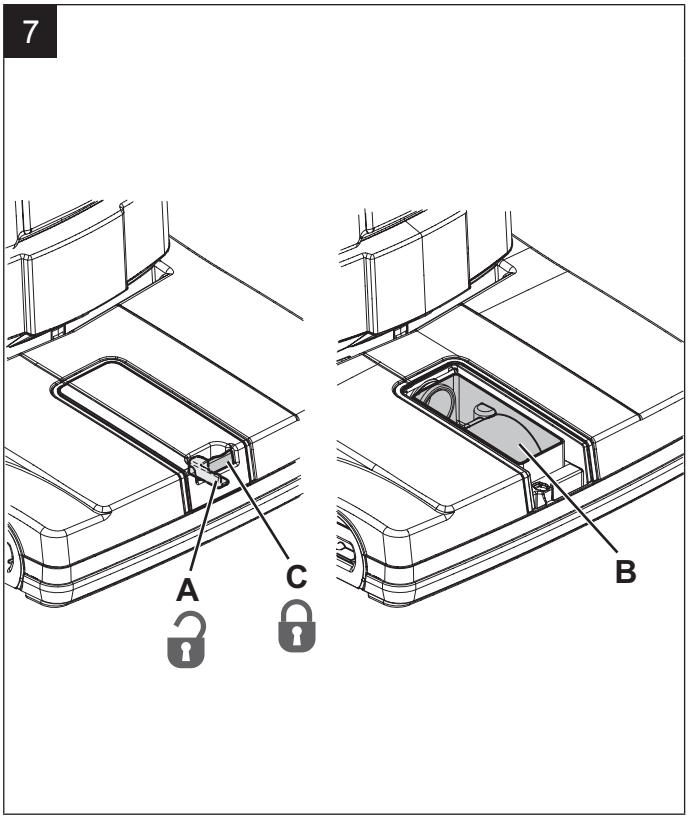

P100886

8

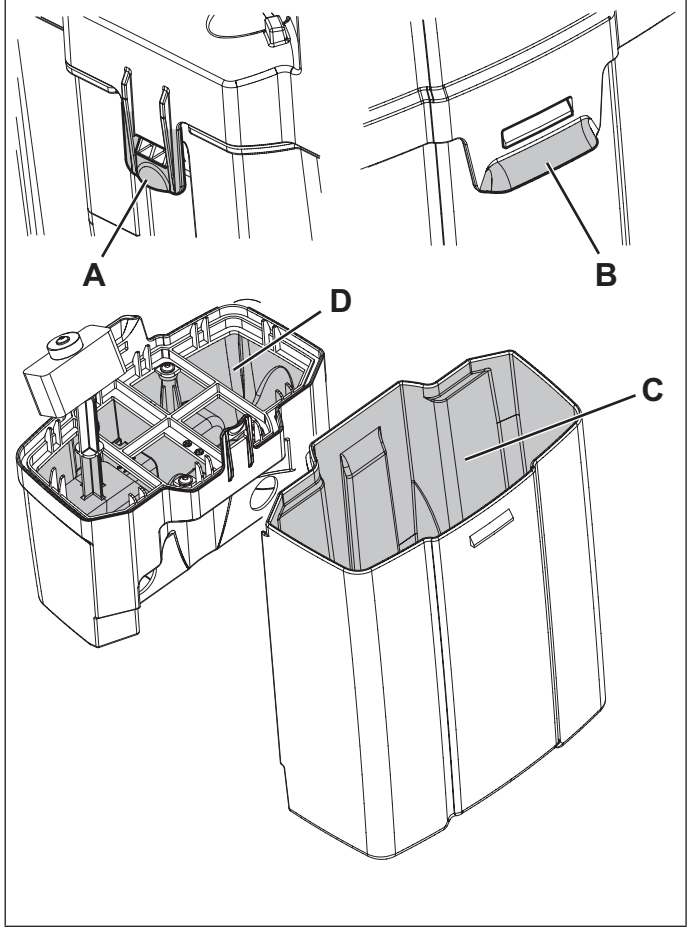

P100887

9

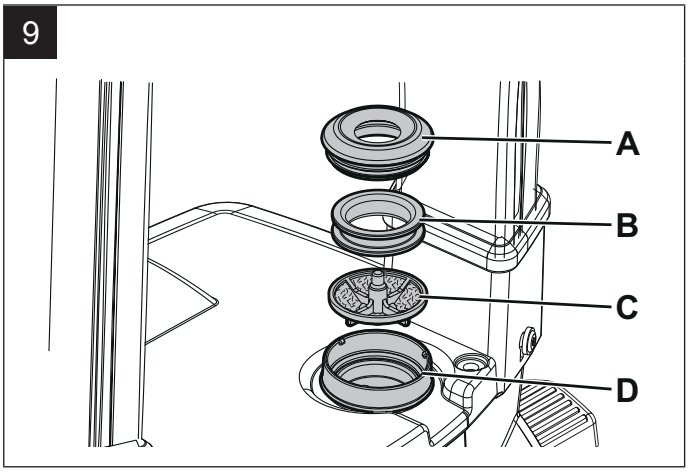

P100888

10

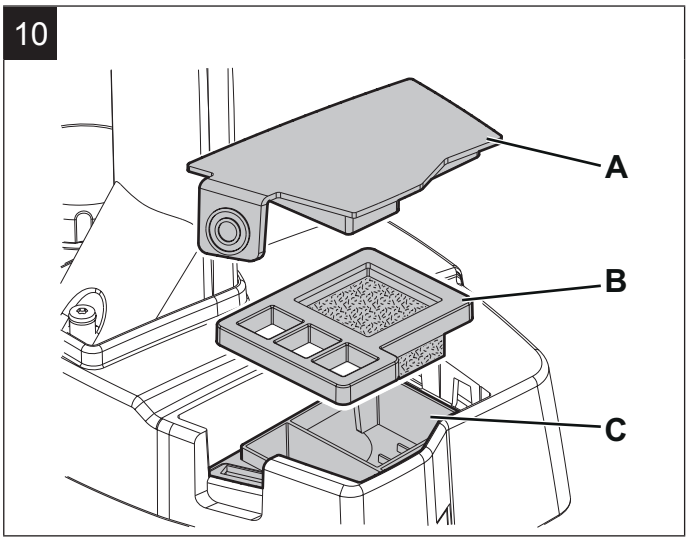

P100889

СОДЕРЖАНИЕ

ВВЕДЕНИЕ **2**
НАЗНАЧЕНИЕ И СОДЕРЖАНИЕ РУКОВОДСТВА 2
НАЗНАЧЕНИЕ 2
ЗАЯВЛЕНИЕ О СООТВЕТСТВИИ 2
ИДЕНТИФИЦИРУЮЩИЕ ДАННЫЕ 2
ДРУГИЕ СПРАВОЧНЫЕ РУКОВОДСТВА 2
ЗАПАСНЫЕ ЧАСТИ И ОБСЛУЖИВАНИЕ 2
ИЗМЕНЕНИЯ И УСОВЕРШЕНСТВОВАНИЯ 2
ФУНКЦИИ МАШИНЫ 2
УСЛОВНЫЕ ОБОЗНАЧЕНИЯ 2

РАСПАКОВКА/ДОСТАВКА **2**

БЕЗОПАСНОСТЬ **2**
ВИДИМЫЕ СИМВОЛЫ НА МАШИНЕ 3
СИМВОЛЫ, ИСПОЛЬЗУЕМЫЕ В ЭТОМ РУКОВОДСТВЕ 3
ОБЩИЕ УКАЗАНИЯ 3

ОПИСАНИЕ МАШИНЫ **4**
СТРУКТУРА МАШИНЫ 4

ЭКСПЛУАТАЦИЯ / РАБОТА **5**
НАПОЛНЕНИЕ БАЧКА ДЛЯ РАСТВОРА 5
ЗАПУСК МАШИНЫ (ЧИСТКА/СУШКА) 5
ОТКЛЮЧЕНИЕ МАШИНЫ 5
ВСАСЫВАЮЩИЙ ШЛАНГ (опция) 5
ОПОРОЖНЕНИЕ БАЧКА 5
ТРАНСПОРТИРОВКА/ПАРКОВКА МАШИНЫ 5
ПОСЛЕ ИСПОЛЬЗОВАНИЯ МАШИНЫ 6

ОБСЛУЖИВАНИЕ **6**
ТАБЛИЦА ПЛАНОВОГО ОБСЛУЖИВАНИЯ 6
ПРОВЕРКА СЕТЕВОГО ШНУРА 6
ОЧИСТКА ПЛАНОК ШВАБРЫ 6
ОЧИСТКА ЩЕТКИ И ОТСЕКА ЩЕТКИ 6
ОЧИСТКА ОТСЕКА ДЛЯ ОСМОТРА 7
ОЧИСТКА ВОССТАНОВИТЕЛЬНОГО БАЧКА 7
ОЧИСТКА ФИЛЬТРА РАСТВОРА 7
ОЧИСТКА ВОЗДУШНОГО ФИЛЬТРА 7

УСТРАНЕНИЕ НЕПОЛАДОК **7**

УТИЛИЗАЦИЯ **7**

ТЕХНИЧЕСКИЕ ДАННЫЕ **8**
КОМПЛЕКТУЮЩИЕ/ОПЦИОНАЛЬНЫЕ УЗЛЫ 8

RUS

ВВЕДЕНИЕ

ПРИМЕЧАНИЕ
Числа в скобках являются ссылками на компоненты, показанные в главе «Описание машины».

НАЗНАЧЕНИЕ И СОДЕРЖАНИЕ РУКОВОДСТВА

Назначение данного Руководства состоит в том, чтобы предоставить Оператору всю необходимую информацию для правильного, безопасного и самостоятельного использования машины. Оно включает сведения о технических характеристиках машины, технике безопасности, работе с ней, хранении, обслуживании, запасных частях и утилизации.
Перед выполнением любой процедуры на машине внимательно прочтите данное руководство. В случае сомнений в смысле инструкций и за любой дополнительной информацией обращайтесь в компанию Nilfisk.
Храните руководство в соответствующей папке для справочных нужд и на случай перепродажи оборудования.

НАЗНАЧЕНИЕ

Данное руководство предназначено для квалифицированных операторов и техников, чтобы провести обслуживание машины.
Пользователям запрещается выполнять работы, предназначенные для квалифицированных техников.
Компания Nilfisk не несет ответственности за ущерб, причиненный в результате несоблюдения этого запрета.

ЗАЯВЛЕНИЕ О СООТВЕТСТВИИ

Заявление о соответствии, входящее в комплект поставки машины, удостоверяет соответствие машины действующему закону.

ПРИМЕЧАНИЕ
Две копии оригинала заявления о соответствии стандартам прилагаются к документации машины.

ИДЕНТИФИЦИРУЮЩИЕ ДАННЫЕ

Серийный номер и название модели машины указаны на табличке (28).
На той же табличке указаны номер изделия и год изготовления.
Эти сведения понадобятся вам при заказе запасных частей для машины. Используйте следующую таблицу для записи идентификационных данных машины.

Модель МАШИНЫ .....
Код ИЗДЕЛИЯ .....
Серийный номер МАШИНЫ .....

ДРУГИЕ СПРАВОЧНЫЕ РУКОВОДСТВА

– Руководство по обслуживанию (с которым можно ознакомиться в Сервисных Центрах компании Nilfisk)
– Список запасных частей (поставляемых вместе с машиной)

ЗАПАСНЫЕ ЧАСТИ И ОБСЛУЖИВАНИЕ

Все необходимые работы по эксплуатации, обслуживанию и ремонту должны выполняться квалифицированным персоналом или сотрудниками Сервисных Центров компании Nilfisk.
Следует использовать только оригинальные запасные части и принадлежности.
Для обслуживания или заказа запасных частей обращайтесь в компанию Nilfisk и указывайте модель, код изделия и серийный номер устройства.

ИЗМЕНЕНИЯ И УСОВЕРШЕНСТВОВАНИЯ

Nilfisk постоянно совершенствует свои изделия и оставляет за собой право вносить по своему усмотрению изменения и усовершенствования, не обязуясь применять их к машинам, которые были проданы ранее.
Любые модификации и/или дополнения принадлежностей должны быть одобрены и выполнены компанией Nilfisk.

ФУНКЦИИ МАШИНЫ

Эта машина была спроектирована и изготовлена для коммерческого использования и уборки (влажная уборка и сушка) ровных напольных покрытий небольшой площади.
Поломоечная машина с функцией сушки может использоваться для чистки ковровых покрытий при использовании соответствующих насадок.

УСЛОВНЫЕ ОБОЗНАЧЕНИЯ

Указания вперед, назад, вправо или влево связаны с положением оператора во время эксплуатации машины.

РАСПАКОВКА/ДОСТАВКА

После доставки машины проверьте, не были ли повреждены машина и упаковка в ходе транспортировки.
Если обнаруживаются явные повреждения, сохраните упаковку и предъявите ее Службе Перевозок, которая доставила машину. Немедленно свяжитесь с Перевозчиком для подачи рекламации о повреждении груза.

ОСТОРОЖНО!
После распаковки аккуратно соберите машину в соответствии с инструкциями на вложенном листке.

Вместе с машиной должны быть поставлены следующие позиции:
– Техническая документация:
  - Руководство с инструкциями по использованию машин для чистки, мойки и сушки
  - Список запасных частей скруббера-сушилки

БЕЗОПАСНОСТЬ

Следующие символы обозначают потенциально опасные ситуации. Внимательно прочтите эти сведения и примите все необходимые меры защиты людей и имущества.
Для предотвращения травмирования необходимо внимание оператора машины. Никакие программы техники безопасности не могут быть эффективными без участия человека, ответственного за работу машины. Большинство несчастных случаев связано с несоблюдением простейших правил и мер предосторожности.

RUS

ВИДИМЫЕ СИМВОЛЫ НА МАШИНЕ

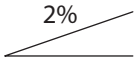

ВНИМАНИЕ!
Не используйте машину на спусках под углом, превышающим спецификации.

СИМВОЛЫ, ИСПОЛЬЗУЕМЫЕ В ЭТОМ РУКОВОДСТВЕ

ОПАСНО!
Обозначает опасную для Оператора ситуацию с опасностью смертельного исхода.

ВНИМАНИЕ!
Обозначает потенциальный риск травмирования людей.

ОСТОРОЖНО!
Обозначает предостережение или замечание, связанное с важными или полезными функциями.
Обратите внимание на абзацы, помеченные этим символом.

ПРИМЕЧАНИЕ
Обозначает примечание, связанное с важными или полезными функциями.

КОНСУЛЬТАЦИЯ
Это указывает на необходимость обратиться к Руководству с инструкциями по использованию, перед выполнением любой процедуры.

ОБЩИЕ УКАЗАНИЯ

Отдельные предупреждения о потенциальном ущербе для людей и машины показаны ниже.

ОПАСНО!

- ***Перед началом работ по техобслуживанию, ремонту, очистке или замене вытащите штепсель из розетки электросети.***
- ***При работе около электрических узлов запрещается носить какие-либо украшения.***
- ***Не используйте машину около опасных, воспламеняющихся и/или взрывчатых порошков, жидкостей или паров: Эта машина не предназначена для сбора опасных порошков.***

ВНИМАНИЕ!

- ***Только специально обученные лица должны использовать машину.***
- ***Внимательно прочтите все инструкции перед выполнением любой работы по обслуживанию или ремонту.***
- ***Неправильное подключение может стать причиной поражения электрическим током. Подключите аппарат к правильно заземленной электрической сети.***
- ***Не пытайтесь силой воткнуть штепсельную вилку сетевого шнура. Если штепсельная вилка сетевого шнура не вставляется в розетку, установите подходящую розетку с помощью квалифицированного специалиста согласно действующим правилам.***
- ***Перед подключением сетевого шнура к электросети убедитесь, что частота и электрическое напряжение, указанные на табличке с серийным номером машины, соответствуют показателям электросети.***
- ***Не отключайте машину, дергая за сетевой шнур. Для отключения от сети беритесь за штепсель, а не за шнур.***
- ***Не касайтесь штепселя, шнура или машины мокрыми руками.***
- ***Выключите все средства управления перед отключением от сети.***
- ***Регулярно проверяйте силовой кабель на наличие повреждений, разрезов, трещин и следов износа. При необходимости замените его.***
- ***Если кабель питания поврежден, его необходимо заменить на предприятии производителя или в авторизованном сервисном центре.***
- ***Не тяните и не носите машину, держась за сетевой шнур, и никогда не используйте сетевой шнур в качестве ручки. Не закрывайте дверь поверх сетевого шнура и не тяните его вокруг острых краев или углов. Не проводите машину по сетевому шнуру. Щетка не должна касаться сетевого шнура.***
- ***Держите сетевой шнур вдали от нагретых поверхностей.***
- ***Для снижения риска пожара, поражения электрическим током или травмы не оставляйте без присмотра машину, когда она подключена к сети. Отключайте машину от электросети, если она не используется и перед проведением технического обслуживания.***
- ***Не для использования на открытом воздухе. Всегда защищайте машину от солнечных лучей и влаги. Эту машину необходимо хранить в помещении.***
- ***Перед использованием машины закройте все двери и/или крышки, как показано в Руководстве с инструкциями по использованию.***
- ***Страны ЕС: Это устройство может использоваться детьми старше 8 лет и лицами с ограниченными физическими, сенсорными или умственными возможностями, а также лицами с недостаточным опытом и знаниями, если такая эксплуатация осуществляется под присмотром или после инструктажа о способах безопасного применения устройства, в ходе которого у слушателей сложилось понимание о потенциальных опасностях. Детям запрещено играть с устройством. Запрещается очистка и техническое обслуживание устройства детьми без контроля со стороны опытного пользователя.***
- ***Страны, не входящие в ЕС: Данная машина не предназначена для использования лицами (включая детей) с ограниченными физическими, сенсорными или умственными возможностями, а также с недостаточным опытом и знаниями.***
- ***При работе рядом с детьми требуется особое внимание.***

ВНИМАНИЕ!

- ***Используйте машину только так, как показано в данном Руководстве. Следует использовать только комплектующие, рекомендованные Nilfisk.***
- ***Тщательно проверяйте машину перед каждым использованием, всегда проверяйте правильную сборку компоентов. Если машина не собрана надлежащим образом, это может привести к получению травм и повреждению оборудования.***
- ***Примите все необходимые меры, чтобы предотвратить захват движущимися частями машины волос, украшений и свободной одежды.***
- ***Не используйте машину на наклонных поверхностях.***
- ***Не используйте машину на спусках под углом, превышающим спецификации.***
- ***Не используйте машину на особо запыленных участках.***
- ***Используйте машину только в тех местах, где обеспечено надлежащее освещение.***
- ***При использовании данной машины соблюдайте осторожность, чтобы не нанести вреда людям или объектам.***
- ***Не допускайте столкновения машины со стеллажами или лесами, особенно если с них могут упасть предметы.***
- ***Допустимая рабочая температура машины - от 0 °C до +40 °C.***
- ***Допустимая температура хранения машины - от 0 °C до +40 °C.***
- ***Допустимая влажность - от 30 % до 95 %.***
- ***При использовании чистящих средств для пола следуйте инструкциям на упаковке этих средств.***
- ***При работе с чистящими средствами для пола носите соответствующие перчатки и защитные средства.***
- ***Не используйте машину в качестве транспортного средства.***
- ***Не оставляйте щетки работающими, когда машина стоит, чтобы не повредить пол.***
- ***В случае пожара используйте порошковый, а не водный огнетушитель.***
- ***Не портите защитные ограждения машины и строго соблюдайте обычные указания по обслуживанию.***
- ***Не позволяйте каким-либо объектам попадать в отверстия. Не используйте машину с засорившимися отверстиями. Всегда держите отверстия свободными от пыли, волос и других посторонних предметов, которые могут снизить поток воздуха.***
- ***Не снимайте и не меняйте таблички и наклейки, расположенные на машине.***
- ***Данную машину нельзя применять на дорогах и улицах.***
- ***Соблюдайте меры предосторожности во время перевозки машины при температуре ниже точки замерзания. Вода в бачке с восстанавливающей водой или шлангах может замерзнуть и серьезно повредить машину.***
- ***Используйте щетки, прилагаемые к машине или указанные в Руководстве с инструкциями по использованию. Использование других щеток может снизить безопасность.***
- ***В случае неисправности машины проверьте, не вызвана ли она отсутствием обслуживания. В случае необходимости обратитесь к уполномоченному специалисту или в авторизованный Сервисный Центр.***
- ***Если машина***
  - ***не работает должным образом***
  - ***повреждена***
  - ***имеет утечки воды или пены***
  - ***осталась на улице в плохую погоду***
  - ***намокла или попала в воду***

  немедленно выключите ее и обратитесь в Сервисный Центр Nilfisk или к техническому специалисту.
- ***Если следует заменить какие-либо детали, требуйте у уполномоченного дилера или розничного продавца ОРИГИНАЛЬНЫЕ запасные части.***
- ***Для обеспечения надлежащей и безопасной работы машины соблюдайте соответствующий график планового ТО в данном руководстве.***
- ***Не мойте машину под прямым напором воды или едкими веществами.***
- ***Выводить машину из эксплуатации следует в соответствии с правилами утилизации, поскольку она содержит вредные или токсичные материалы (электронные компоненты и т.д.), утилизация которых, согласно стандартам, должна производиться в специальных центрах (см. главу «Утилизация»).***

ОПИСАНИЕ МАШИНЫ

СТРУКТУРА МАШИНЫ

(Рис. 1)

1. Ручка
2. Главный выключатель
3. Кнопка пуска/остановки машины
4. Кнопка раствора, уровень 1
5. Кнопка раствора, уровень 2
6. Индикатор опорожнения бачка для раствора
7. Педаль отключения стояночной блокировки
8. Педаль подъема/опускания планок швабры
9. Муфта для установки бачка и ручка для транспортировки
10. Бачок для раствора
11. Заливная пробка бачка для раствора
12. Фильтр раствора
13. Бачок с восстанавливающей водой
14. Чистящая платформа
15. Рычаг захвата/отсоединения щетки
16. Цилиндрическая щетка
17. Планки швабры
18. Смотровой люк
19. Всасывающий шланг отработанной воды
20. Крышка воздушного фильтра
21. Сливная пробка восстановительного бачка
22. Пробка всасывающего отверстия
23. Отсек мотора вакуумной системы/щетки
24. Задние колеса
25. Гнездо ручки для транспортировки
26. Держатель сетевого шнура
27. Сетевой шнур с вилкой
28. Табличка с серийным номером/техническими данными/сертификацией соответствия

RUS

ЭКСПЛУАТАЦИЯ / РАБОТА

НАПОЛНЕНИЕ БАЧКА ДЛЯ РАСТВОРА

(Рис. 2)

ОСТОРОЖНО!
Используйте только слабо пенящиеся и не воспламеняемые чистящие средства, предназначенные для использования в автоматических чистящих машинах.

ВНИМАНИЕ!
При использовании чистящих средств для пола следуйте инструкциям на упаковке этих средств.
При работе с чистящими средствами для пола носите соответствующие перчатки и защитные средства.

1. Отпустите рукоятку (9) и извлеките узел бачка (A) из машины.
2. Снимите пробку с заливной горловины бачка для раствора (B).
3. Заполните бачок раствора (C) водой, оставив несколько сантиметров от края.
   Температура воды не должна превышать 40 °C.
4. Чтобы приготовить раствор, воспользуйтесь мерной чашечкой пробки бачка (B).
   Емкость пробки составляет 30 мл, т.е. при полностью заполненном водой бачке получается 1 %-ный раствор.
   Всегда следуйте инструкциям по подготовке раствора, приведенным на упаковке химического вещества.
5. Установите пробку на бачок для раствора.
6. Установите узел бачка на корпус машины и зафиксируйте его рукояткой (D).

ПРИМЕЧАНИЕ
Всякий раз, когда загорается индикатор (6), остановите машину и наполните бачок для раствора (10).

ЗАПУСК МАШИНЫ (ЧИСТКА/СУШКА)

1. Откатите машину на место работы с помощью задних колес и ручки (1).
2. Подключите вилку шнура питания (27) к электросети.
3. Включите машину, повернув основной переключатель (2) в положение «I».

ВНИМАНИЕ!
Перед подключением сетевого шнура к электросети убедитесь, что частота и электрическое напряжение, указанные на табличке с серийным номером машины, соответствуют показателям электросети.

4. Разблокируйте машину с помощью педали (7).
5. Опустите планки швабры (17) с помощью педали (8).
6. Нажмите кнопку (3), чтобы запустить машину.
7. Нажмите на один из переключателей подачи раствора в соответствии с типом предстоящей чистки:
   - Кнопка уровня 1 (4), стандартное загрязнение.
   - Кнопка уровня 2 (5), сильное загрязнение.
8. Переместите машину за ручку (1) и начните уборку/сушку напольного покрытия.

ОСТОРОЖНО!
Во избежание повреждения поверхности отключите щетку при остановке машины.

ОТКЛЮЧЕНИЕ МАШИНЫ

1. Расположите машину вертикально.
2. Выключите машину, нажав кнопку (3).
3. Нажмите главный выключатель (2) в положение «0».
4. Отсоедините шнур питания (27) от электросети и намотайте его на держатель (26).
5. Поднимите планки швабры (17) с помощью педали (8).

ВСАСЫВАЮЩИЙ ШЛАНГ (опция)

(Рис. 3)

1. Установите всасывающий шланг во всасывающее отверстие (22).
2. Подключите вилку шнура питания (27) к электросети.
3. Включите машину, повернув основной переключатель (2) в положение «I».
4. Нажмите кнопку (3), чтобы запустить машину.
5. Поверните кольцевой переключатель в положение ON (A), чтобы начать уборку с прилагающейся насадкой.
6. Чтобы прекратить уборку и возобновить сушку, поверните кольцевой переключатель в положение OFF (B).

ОПОРОЖНЕНИЕ БАЧКА

(Рис. 4)

Автоматическая поплавковая запорная система отключает вакуумную систему сразу после заполнения бачка для отработанной воды (13).
Сигналом отключения вакуумной системы служит внезапное повышение частоты шума двигателя вакуумной системы. При этом пол не осушается.
Когда бачок для отработанной воды (13) заполнится, опорожните его следующим образом.

Опорожнение бачка с восстанавливающей водой

1. Отпустите рукоятку (9) и извлеките узел бачка (A) из машины.
2. Освободите рукоятку бачка для раствора (B).
3. Снимите пробку (21) и опорожните бачок для отработанной воды (13). Затем промойте бачок чистой водой.

Опорожнение бачка для раствора

4. Снимите пробку (11) и опорожните бачок для раствора (10). Затем промойте бачок чистой водой.
5. Прикрепите бачок для раствора к бачку для отработанной воды (13) с помощью рукоятки (C).
6. Установите узел бачка на корпус машины и зафиксируйте его рукояткой (D).

ТРАНСПОРТИРОВКА/ПАРКОВКА МАШИНЫ

1. Выполните процедуры, приведенные в разделе «Отключение машины».
2. Транспортировка машины осуществляется одним из следующих способов:
   - Возьмитесь за ручку (1) и приподнимите машину. Удерживая машину в этом положении, подтолкните ее к месту парковки.
   - Возьмитесь за соответствующий кожух машины (25) и переместите ее в место парковки.
3. По завершении работы снимите щетку (см. соответствующий раздел Технического обслуживания).

RUS

ПОСЛЕ ИСПОЛЬЗОВАНИЯ МАШИНЫ

После работы, прежде чем покинуть машину:

1. Выполните процедуры, приведенные в разделе «Отключение машины».
2. Снимите щетку, как описано в разделе «Техническое обслуживание».
3. Опорожните бачки (13) и (10).
4. Проведите ежедневное техобслуживание (см. главу «Техобслуживание»).
5. Храните машину в чистом и сухом месте.

ОБСЛУЖИВАНИЕ

Длительный срок службы машины и ее максимальная безопасность в эксплуатации обеспечиваются правильным и регулярным обслуживанием. Следующий график содержит данные о плановом обслуживании. Интервалы могут варьироваться в соответствии с конкретными рабочими условиями.

ВНИМАНИЕ!
Техобслуживание должно проводиться при отключенной машине и сетевом шнуре, отсоединенном от сети.
Кроме того, следует тщательно соблюдать указания, приведенные в главе «Безопасность».

ТАБЛИЦА ПЛАНОВОГО ОБСЛУЖИВАНИЯ

Процедура	Ежедневно после использования машины	Еженедельно	Каждые шесть месяцев
Очистка планок швабры	■		
Очистка щетки	■		
Очистка бачка для отработанной воды	■		
Очистка отсека для щетки и отсека для осмотра	■		
Проверка сетевого шнура	■		
Очистка отсека для осмотра	■	■	
Проверка планок швабры		■	
Очистка фильтра раствора		■	
Очистка воздушного фильтра		■	
Очистка бачка для раствора		■	
Замена планок швабры			■

ПРОВЕРКА СЕТЕВОГО ШНУРА

1. Тщательно проверьте сетевой шнур (27) и соответствующую штепсельную вилку на износ, порезы, трещины или другие повреждения.
   Если сетевой шнур или соответствующая штепсельная вилка повреждены, обратитесь в сервисный центр Nilfisk, прежде чем снова использовать машину.

ОЧИСТКА ПЛАНОК ШВАБРЫ

(Рис. 5)

ОСТОРОЖНО!
При чистке планок швабры рекомендуется надевать защитные перчатки, так как там могут оказаться острые обломки.

ПРИМЕЧАНИЕ
Планки швабры должны быть чистыми, а скребки - в хорошем состоянии для нормальной сушки.

ОСТОРОЖНО!
Планки швабры крепятся с помощью защелок, их можно легко снять.

1. Установите машину в положение остановки.
2. Убедитесь, что сетевой шнур отсоединен от сети электропитания.
3. Опустите планки швабры (17) с помощью педали (8).
4. Опустите машину, чтобы получить доступ к нижней стороне чистящей платформы (14).
5. Снимите планки швабры (17), потянув за них.
6. Очистите и промойте планки швабры. В частности, очистите отсеки (A) и отверстие всасывания (B). Проверьте скребки на предмет целостности, порезов и потертостей; при необходимости замените планки швабры.
7. Установите на место планки швабры (17) и убедитесь, что они надежно закреплены.

ОЧИСТКА ЩЕТКИ И ОТСЕКА ЩЕТКИ

(Рис. 6)

1. Опустите машину, чтобы получить доступ к нижней стороне чистящей платформы (14).
2. Поверните рычаг (A) против часовой стрелки и снимите щетку.
3. Очистите и вымойте щетку (16) водой с чистящим средством.
4. Проверьте щетину щетки на предмет ее целостности и износа. Если необходимо, замените щетку.
5. Тщательно очистите отсек щетки (B).
6. Разберите раздатчики раствора (C) и очистите их с водой и чистящим средством, затем промойте и соберите в соответствующих гнездах.
7. Установите щетку (16) на приводную ступицу (D) и зафиксируйте ее, повернув рычаг (E) по часовой стрелке.

RUS

ОЧИСТКА ОТСЕКА ДЛЯ ОСМОТРА

(Рис. 7)
1. Поверните рычаг (A) и снимите крышку отсека для осмотра (18).
2. Тщательно проверьте и очистите отсек для осмотра (B).
3. Установите крышку отсека для осмотра (18) и поверните рычаг (C), что закрепить ее на платформе.

ОЧИСТКА ВОССТАНОВИТЕЛЬНОГО БАЧКА

(Рис. 8)
1. Снимите бачок в сборе с корпуса машины с помощью ручки (9).
2. Отделите бачок для раствора (10) от бачка для отработанной воды (13).
3. Откройте бачок для отработанной воды, поддев крючки (A и B).
4. Очистите нижний (C) и верхний (D) отсеки с водой и моющим средством, затем тщательно промойте.
5. Соберите компоненты.
6. При необходимости промойте бачок для раствора (10) чистой водой.

ОЧИСТКА ФИЛЬТРА РАСТВОРА

(Рис. 9)
1. Снимите бачок в сборе с корпуса машины.
2. Снимите две резиновые прокладки (A и Б), затем удалите сетку фильтра (C).
3. Очистьте и установите их на стойке (D).

ОЧИСТКА ВОЗДУШНОГО ФИЛЬТРА

(Рис. 10)
1. Снимите крышку (A), затем снимите воздушный фильтр (B).
2. Очистьте фильтр.
3. Установите фильтр в корпус (C) и закройте крышкой (A).

УСТРАНЕНИЕ НЕПОЛАДОК

Неполадка	Возможная причина	Устранение
Машина не работает.	Поврежден шнур питания или соответствующая штепсельная вилка.	Замените шнур.
	Главный переключатель сломан.	Замените главный переключатель. (*)
	Панель кнопки сломана.	Замените панель кнопки. (*)
Недостаточное всасывание отработанной воды.	Бачок для отработанной воды заполнен.	Опорожните бачок.
	Планки швабры загрязнены, или износились или повреждены скребки.	Очистите и проверьте планки швабры.
	Загрязнен отсек для осмотра.	Очистите отсек.
	Вакуумный шланг отработанной воды отсоединился или загрязнен.	Подсоедините или очистите шланг.
	Загрязнен воздушный фильтр.	Очистьте фильтр.
Недостаточный приток раствора к щетке.	Загрязнен фильтр раствора.	Очистьте фильтр.
	Раздатчики раствора забиты.	Очистите раздатчики раствора.
Швабры оставляют следы на полу.	Под скребками мусор.	Удалите мусор.
	Скребки швабры износились, откололись или разорвались.	Замените скребки.

(*) Эта процедура техобслуживания должна выполняться авторизованным Сервисным Центром Nilfisk.

Дополнительные сведения можно найти в Руководстве по обслуживанию, которое имеется в любом Сервисном Центре Nilfisk.

УТИЛИЗАЦИЯ

Выводить машину из эксплуатации должен квалифицированный специалист по утилизации.
Перед утилизацией машины снимите и отделите следующие материалы, которые подлежат надлежащей утилизации согласно действующему законодательству:
– Щетка
– Пластмассовые шланги и компоненты
– Электрические и электронные детали (*)

(*) Обратитесь в ближайший Центр Nilfisk, особенно если нужно утилизировать электрические и электронные компоненты.

RUS

ТЕХНИЧЕСКИЕ ДАННЫЕ

Модель	SC100
Емкость бачка для раствора	3 л.
Емкость бачка с восстанавливающей водой	4 л.
Габаритные размеры машины (длина x ширина x высота)	400 x 360 x 1.150 мм
Ширина зоны очистки	310 мм
Диаметр щетки	66 мм
Мин./макс. расход раствора	0,2 / 0,6 л/мин
Уровень давления звука на рабочем месте (ISO 11201, ISO 4871, EN 60335-2-72) (LpA)	72 дБ(A) ± 2 дБ(A)
Уровень звука машины (ISO 3744, ISO 4871, EN 60335-2-72) (LwA)	83 дБ(A)
Уровень вибрации руки оператора (ISO 5349-1, EN 60335-2-72)	< 2,5 м/сек.^{2}
Максимальный угол подъема при работе	2 %
Класс защиты IP	X4
Класс защиты (электрический)	I
Емкость вакуумной системы	360 мм H_2O
Скорость вращения щетки	2.100 об./мин.
Общая потребляемая мощность	0,8 кВт
Напряжение электрической системы	220-240 В - 50-60 Гц
Вес с пустыми бачками	12 кг
Масса-брутто автомобиля (GVW)	15 кг
Вес с упаковкой	16 кг

КОМПЛЕКТУЮЩИЕ/ОПЦИОНАЛЬНЫЕ УЗЛЫ

В дополнение к стандартным компонентам машина для особых областей применения может быть оборудована следующими принадлежностями и узлами:

107411860	Щетка цил. 310 мм (12,5”) средняя, полипропилен (белая)
107411861	Щетка цил. 310 мм (12,5”) жесткая, полипропилен (черная)
107411862	Щетка цил. 310 мм (12,5”), микроволокно
107411863	Щетка цил. 310 мм (12,5”) ковровая
107411864	Комплект с ручным всасывающим шлангом
107411865	Полный набор для чистки ковров
107411866	Набор с двуручной рабочей рукояткой
107414568	Комплект сети
107411867	Комплект швабры 321 мм (13”)
107411868	Комплект швабры для ковров 321 мм (13”)

За дополнительными сведениями о принадлежностях и опциональных узлах обращайтесь к авторизованному Розничному продавцу.

RUS

EU / UE / EL / EC / EE / ES / EÚ / AB

Declaration of Conformity
Prohlášení o shodě
Konformitätserklärung
Overensstemmelseserklæring
Declaración de conformidad
Vastavusdeklaratsioon
Déclaration de conformité
Vaatimustenmukaisuusvakuutus
Декларация за съответствие
Δήλωση συμμόρφωσης
Megfelelősségi nyilatkozat
Izjava o sukladnosti
Dichiarazione di conformità
Atitikties deklaracija
Atbilstības deklarācija
Samsvarserklæring
Conformiteitsverklaring
Declaração de conformidade
Deklaracja zgodności
Declaratie de conformitate
Декларация о соответствии
Försäkran om överensstämmelse
Vyhlásenie o zhode
Izjava o skladnosti
Uygunluk beyanı

Manufacturer / Výrobce / Hersteller / Fabrikant / Fabricante / Κατασκευαστής / Gyártó / Proizvođač / Fabbricante / Gamintojas / Ražotājs / Produsent / Fabrikant / Fabricante / Producent / Producător / производитель / Tillverkaren / Výrobca / Proizvajalec/ Üretici firma:	**Nilfisk A/S, Kornmarksvej 1** **DK-2605 Broendby, DENMARK**
Product / Produkt / Producto, Toode, Produit, Tuote/ Продукт / Προϊόν / Termék / Proizvod / Prodotto / Produktas / Produkts / Artikel / Produtos / Produs / Izdelek / Ürün	**SC100, Scrubtec 130**
Description / Popis / Beschreibung / Beskrivelse / Descripción / Kirjeldus / La description / Kuvaus / Описание / Περιγραφή / Leirás / Opis / Descrizione / Aprašymas / Apraksts / Beschrijving / Descrição / Descriere / Beskrivning / Popis / Açıklama	**FC - Floor Scrubber/Sweeper** **220-240V 50-60Hz, IPX4**

EN **We, Nilfisk hereby declare under our sole responsibility, that the above-mentioned product(s) is/are in conformity with the following directives and standards.**

CS My, Nilfisk prohlašujeme na svou výlučnou odpovědnost, že výše uvedený výrobek je ve shodě s následujícími směrnicemi a normami.

DE Wir, Nilfisk erklären in alleiniger Verantwortung, dass das oben genannte Produkt den folgenden Richtlinien und Normen entspricht.

DA Vi, Nilfisk erklærer hermed under eget ansvar at ovennævnte produkt(er) er i overensstemmelse med følgende direktiver og standarder.

ES Nosotros, Nilfisk declaramos bajo nuestra única responsabilidad que el producto antes mencionado está en conformidad con las siguientes directivas y normas

ET Meie, Nilfisk Käesolevaga kinnitame ja kanname ainuisikulist vastutust, et eespool nimetatud toode on kooskõlas järgmiste direktiivide ja

FR Nilfisk déclare sous notre seule responsabilité que le produit mentionné ci-dessus est conforme aux directives et normes suivantes.

FI Me, Nilfisk täten vakuutamme omalla vastuulla, että edellä mainittu tuote on yhdenmukainen seuraavien direktiivien ja standardien mukaisesti

BG Ние, Nilfisk С настоящото декларираме на своя лична отговорност, че посочените по-горе продуктът е в съответствие със следните директиви и стандарти.

EL Εμείς, Nilfisk δηλώνουμε με αποκλειστική μας ευθύνη, ότι το προαναφερόμενο προϊόν συμμορφώνεται με τις ακόλουθες οδηγίες και πρότυπα.

HU Mi, Nilfisk Kijelentjük, egyedüli felelősséggel, hogy a fent említett termék megfelel az alábbi irányelveknek és szabványoknak

HR Mi, Nilfisk Izjavljujemo pod punom odgovornošću, da gore navedeni proizvod u skladu sa sljedećim direktivama i standardima.

IT Noi, Nilfisk dichiara sotto la propria responsabilità, che il prodotto di cui sopra è conforme alle seguenti direttive e norme.

LT Mes, "Nilfisk pareiškiu vienašališkos atsakomybės, kad pirmiau minėtas produktas atitinka šias direktyvas ir standartus

LV Mēs, Nilfisk šo apliecinu ar pilnu atbildību, ka iepriekš minētais produkts atbilst šādām direktīvām un standartiem

NO Vi, Nilfisk erklærer herved under eget ansvar, at det ovennevnte produktet er i samsvar med følgende direktiver og standarder

NL We verklaren Nilfisk hierbij op eigen verantwoordelijkheid, dat het bovengenoemde product voldoet aan de volgende richtlijnen en normen

PT Nós, a Nilfisk declaramos, sob nossa exclusiva responsabilidade, que o produto acima mencionado está em conformidade com as diretrizes e normas a seguir.

PL My, Nilfisk Niniejszym oświadczamy z pełną odpowiedzialnością, że wyżej wymieniony produkt jest zgodny z następującymi dyrektywami i normami..

RO Noi, Nilfisk Prin prezenta declarăm pe propria răspundere, că produsul mai sus menționat este în conformitate cu următoarele standarde și directive.

RU Мы, Nilfisk настоящим заявляем под нашу полную ответственность, что вышеперечисленные продукция соответствует следующими директивам и стандартам.

SV Vi Nilfisk förklarar härmed under eget ansvar att ovan nämnda produkt överensstämmer med följande direktiv och normer.

SK My, Nilfisk prehlasujeme na svoju výlučnú zodpovednosť, že vyššie uvedený výrobok je v zhode s nasledujúcimi smernicami a normami.

SL Mi, Nilfisk izjavljamo s polno odgovornostjo, da je zgoraj omenjeni izdelek v skladu z naslednjimi smernicami in standardi.

TR Nilfisk, burada yer alan tüm sorumluluklarımıza göre, yukarıda belirtilen ürünün aşağıdaki direktifler ve standartlara uygun olduğunu beyan ederiz.

2006/42/EC	**EN 60335-1:2012+A11:2014+A13:2017** **EN 60335-2-72:2012**
2014/30/EU	**EN 55014-1:2006+A1:2009+A2:2011** **EN 55014-2:2015** **EN 61000-3-2:2014** **EN 61000-3-3:2013**
2011/65/EU	**EN 63000:2018**

Authorized signatory: Pierre Mikaelsson, Executive Vice President, Global Products & Services, Nilfisk NLT

June 4, 2020

Nilfisk A/S
DK-2605 Broenby
Banemarksvej 58
DENMARK
www.nilfisk.com